ITEM : RT1A-420S

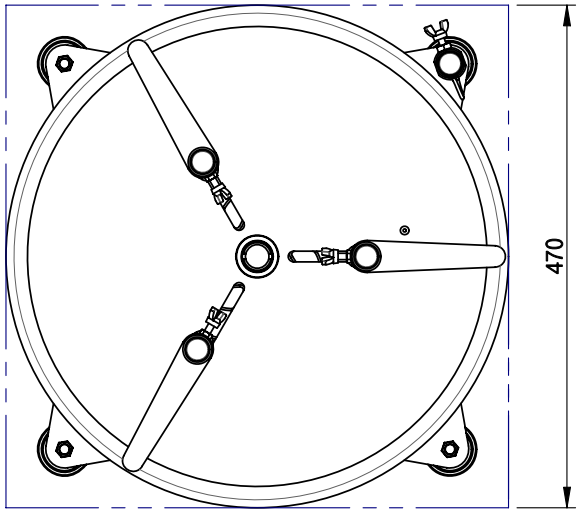

구 성

품 명	규 격	수량	비 고
풀 리 미	RTA420-S	1	
베 이 스	RT1A-B	1	

사용 조건

타래 내경	타래 외경	타래 높이	타래 중량
₵120~₵225	₵420	100~180 mm	20 Kg/단

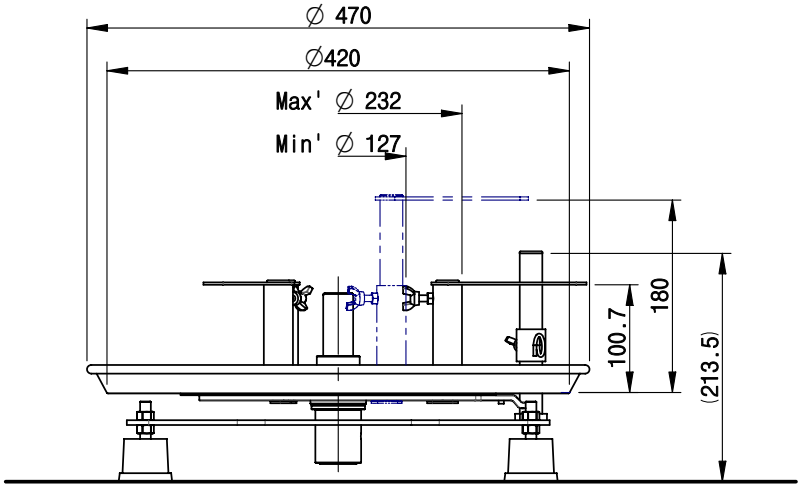

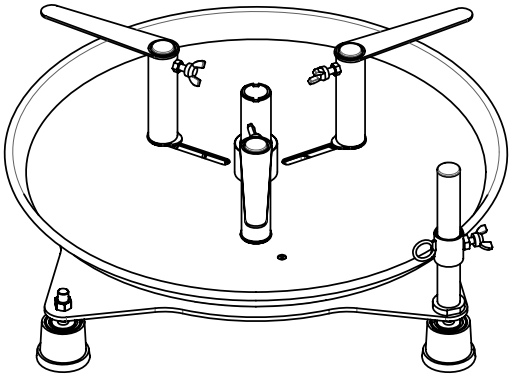

품 번	품 명	재 질	수 량	비 고
프로젝트	CABLE UNBINDER		품 명	ASS'Y DWG'
납품처	STANDARD		파 일 명	RT1A420S
도 번	RT1A-420S		제작번호	
작성일자	2006,11.27	제도	설계	검도	검도	승인
척 도						
투상법						

순번	변 경 사 항	변경일자	담당	승인
4				

영 기 풀 리 미 Young-Gi Moving System